IDEA

Gebruikershandleiding

RIKA®

DE OOSTENRIJKSE KACHEL

1. INTRODUCTIE 3
Verklaring symbolen 3
Afmetingen 3
Hoeveelheid brandstof 3
Technische gegevens 3
De verpakking 3
Elektrische aansluiting 3
Overzicht wisselstukken exploded view 4
Overzicht wisselstukken en artikelnummers 6

2. BELANGRIJKE INFORMATIE 7
Algemene waarschuwing en veiligheidsinformatie 7
Ingebruiknaame: eerste keer stoken 7
Veiligheidsafstanden (minimum afstand) 7
Voorafgaand aan de plaatsing 8

3. DE BRANDSTOF HOUT 9
Geschikte brandstof en hoeveelheden 9
Houtsoorten 9
Vermogensregeling 9
Zuivere verbranding 9

4. INSTALLATIE VAN DE KACHEL 10
Algemene aanwijzing 10
Aansluiting aan het rookgasafvoerkanaal 10
Aansluiting op een rookgasafvoerkanaal in inox 10
Verbrandingslucht 10
Toevoer van externe verbrandingslucht 10

5. AANSLUITING MULITAIR 11
Regeling multiAir 11

6. REINIGING EN ONDERHOUD 12
Belangrijke aanwijzingen 12
Deur van de vuurhaard openen 12
Vuurhaard en lade voor aanmaakblokjes reinigen 12
Aslade ledigen 12
Reiniging vlamvoeler 12
Deurglas reinigen 12
Verbrandingsluchttoevoer - aanzuigstuk 12
Intern rookgaskanaal reinigen 13
Reinigen van de gelakte oppervlakken 13
Convectieluchtopeningen 13
Deurdichting controleren 13

7. STORINGEN-OORZAKEN-OPLOSSINGEN 14
Probleem geval 1 14
Probleem geval 2 14
Probleem geval 3 14

8. GARANTIE 15

1. INTRODUCTIE

Verklaring symbolen

...Belangrijke aanwijzing

...Steeksleutel #8

...T25

...Praktische tip

...Manueel

... Binnenzeskant #3

Afmetingen

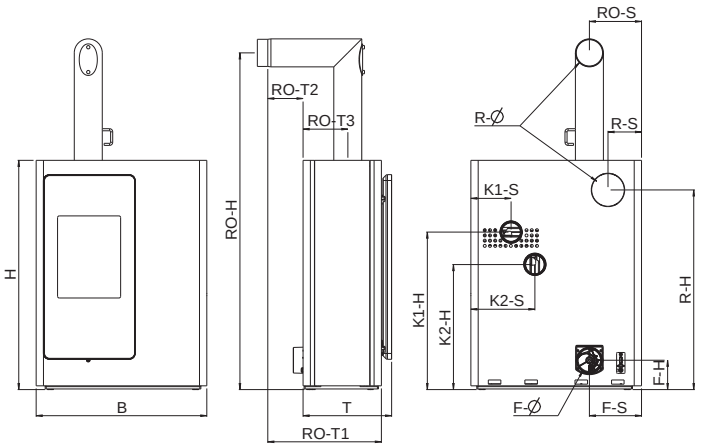

Afmeting		
Hoogte	[mm]	1098
Breedte	[mm]	817
Diepte	[mm]	424
Gewicht		
Gewicht	[kg]	~245
Rookgasaansluiting		
R - Ø diameter	[mm]	130
RO - H aansluithoogte met originele bocht	[cm]	161
RO - T1 totale diepte met originele bocht	[cm]	54
RO - T2 afstand originele bocht vanaf zijkant	[cm]	17
RO - T3 diepte achterkant kachel tot midden rookgaskanaal	[cm]	21
RO - S afstand originele bocht van de zijkant	[cm]	25
R - H aansluithoogte aansluiting achterkant	[cm]	96
R - S afstand vanaf zijkant aansluiting achterkant	[cm]	16
Verse luchtaansluiting		
F - Ø diameter	[mm]	125
F - H aansluithoogte	[cm]	14
F - S afstand vanaf zijkant	[cm]	25
Aansluiting convectielucht		
K - Ø diameter	[mm]	100/100
K - H aansluithoogte	[cm]	75/60
K - S afstand vanaf zijkant	[cm]	19/31

Hoeveelheid brandstof

	Nominaallast	Deellast
Hoeveelheid brandstof	~2,4kg*	~1,2kg*

** Waarden in de praktijk, kan afwijken naargelang de brandstofkwaliteit*

Technische gegevens

Technische gegevens		
Vermogensbereik	[kW]	4,5 - 9
Ruimteverwarmings-vermogen afhankelijk van de isolatie	[m³]	110 - 240
Brandstofverbruik	[kg/h]	- 2,4
Elektrische aansluiting	[V]/[Hz]	230/50
Gemiddeld elektrisch verbruik	[W]	~ 4*
Zekering	[A]	2,5 AT
Rendement houtmodule	[%]	test
CO	[%]	test
CO-emissie bij 13% O^2	[mg/m_N^3]	test
Stofemissie	[mg/m_N^3]	test
Rookgasvolume	[g/s]	test
Rookgastemperatuur	[°C]	test
Schouwtrek	[Pa]	test

** zonder convectieluchtventilator*

De eigenaar van de kachel moet de handleiding bewaren. Deze moet op ieder moment kunnen voorgelegd worden aan de schoorsteenveger.

Aanwijzing
Respecteer de nationale en Europese normen, alsook regionale voorschriften, die voor de installatie en inbedrijfname van toepassing zijn.

De verpakking

Uw eerste indruk is belangrijk voor ons!

De verpakking van uw nieuwe kachel biedt een uitstekende bescherming tegen schade. Schade aan de kachel en accessoires kunnen tijdens het transport echter toch voorkomen.

Aanwijzing
Controleer daarom a.u.b. de kachel bij ontvangst op schade en volledigheid! Meld gebreken onmiddellijk aan uw dealer! Let er tijdens het uitpakken goed op dat de stenen en keramische panelen intact blijven. Op het materiaal kunnen gemakkelijk krassen ontstaan. Natuurstenen en keramische panelen vallen buiten de garantie.

De verpakking van uw nieuwe kachel is voor een groot deel milieuneutraal.

Tip
Het in de verpakking gebruikte hout is niet oppervlaktebehandeld en mag daarom in uw houtkachel worden verbrand. Het karton en de PE-folie kunt u via de gemeentelijke ophaaldienst laten recycleren.

Elektrische aansluiting

De kachel wordt met een ca. 2,5 m lange aansluitkabel met eurostekker geleverd. De kabel moet in een 230 Volt, 50 Hz stopcontact gestoken worden. Het gemiddelde elektrische verbruik bedraagt in normaal bedrijf 4 Watt. Gedurende de automatische start bedraagt het vermogen 150 Watt. De verbruik van de convectieluchtventilator is afhankelijk van de ingestelde vermogen, tot max. 20W. De aansluitkabel moet zo gelegd worden dat contact met hete of scherpe onderdelen van de kachel wordt vermeden.

Overzicht wisselstukken exploded view

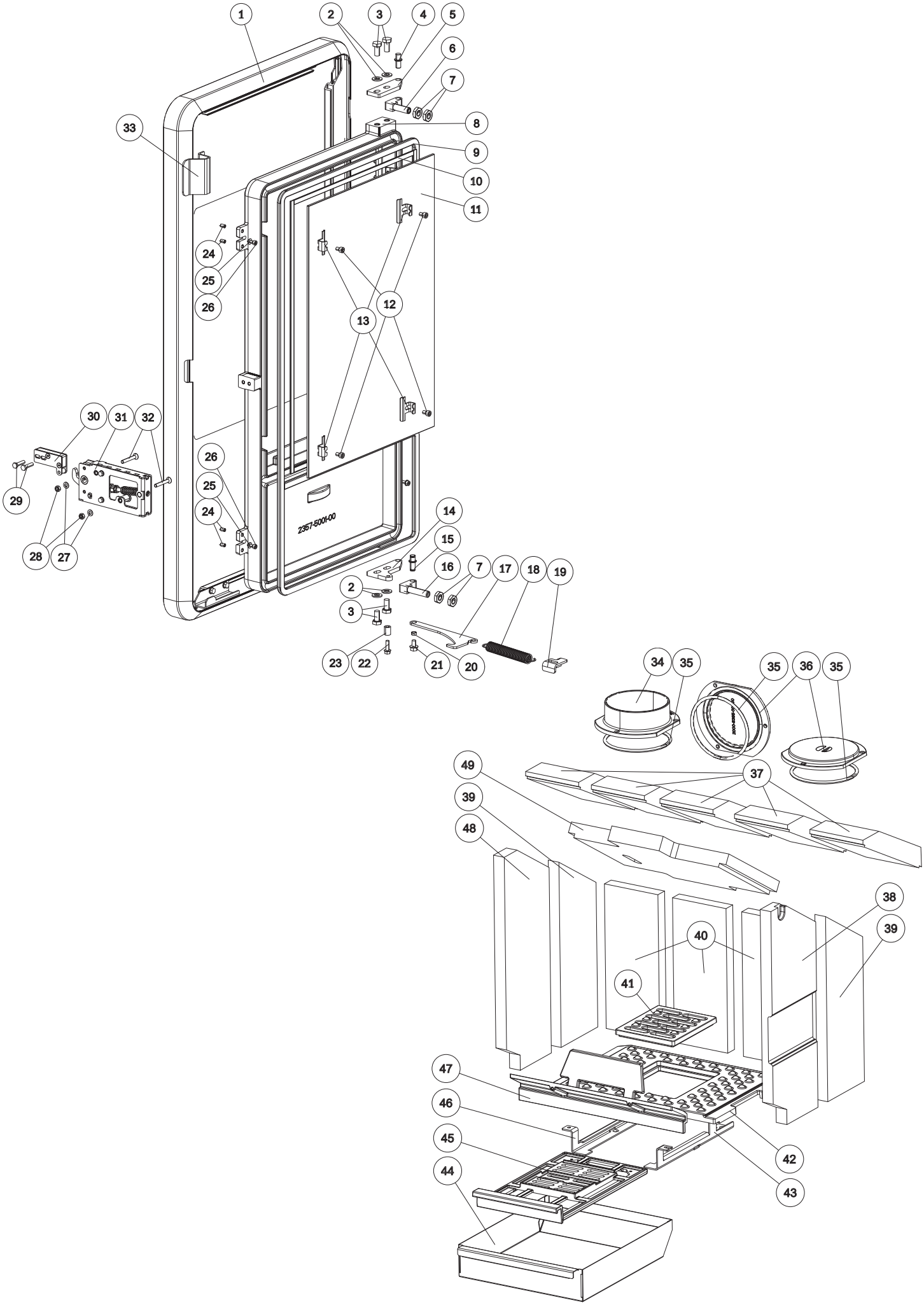

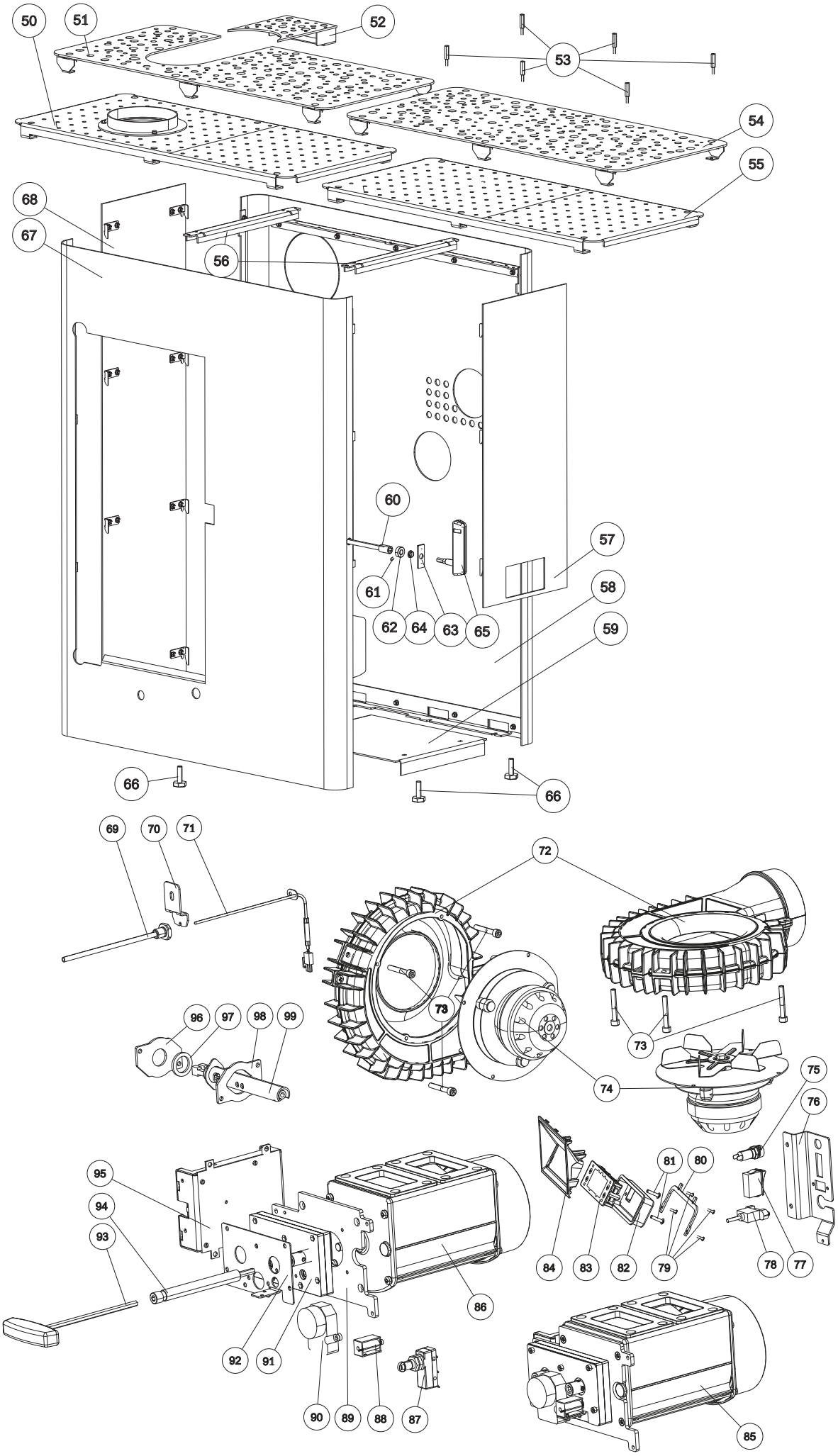
50
51
52
53
54
55
68
67
56
60
57
61
58
62
64
63
65
59
66
66
69
70
71
72
73
73
96
97
98
99
74
75
76
95
94
93
81
80
84
83
82
79
78
77
86
92
91
90
89
88
87
85

Overzicht wisselstukken en artikelnummers

Nr.	Art.Nr.:	Omschrijving
1	B17359	Decordeur kpl.
2	N105049	Sluitring zwart
3	N112219	Schroef zeshoekig
4	Z36423	Bout voor scharnier
5	L02819	Scharnierplaat
6	B17711	Scharnier cpl.
7	N111780	Moer zeshoekig
8	Z36006	Deur vuurhaard
9	N111320	Dichting grijs Ø14mm
10	N103693	Culimeta vlakke dichting 8x2
11	Z35715	Deurglas
12	N112075	Binnenzeskant
13	L02663	Glashouder
14	L02820	Scharnierplaat
15	Z36424	Bout voor scharnier
16	B17710	Scharnier cpl.
17	L02824	Aanslagstang deur
18	N111999	Trekveer (deur)
19	L01982	Veerspanner
20	Z26257	Afstand
21	N111966	Schroef zeshoekig
22	N111947	Taptite
23	Z14922	Afstand
24	N111789	Draadstift
25	N107150	Sluitring
26	N112248	Binnenzeskant
27	N111965	Schijf DM05
28	N106175	Moer zeshoekig
29	N111866	Schroef zeshoekig
30	B17721	Sluitbeugel cpl.
31	B17712	Sluitbehuizing cpl.
32	N112246	Binnenzeskant
33	L02904	Deurknop
34	Z17799	Rookgasaansluiting 130mm
35	N103066	Dichting Ø6mm
36	Z35057	Afsluitdeksel
37	Z36120	Omlegplaat bovenaan
38	Z36115	Bekleding vuurhaard
39	Z36113	Bekleding vuurhaard
40	Z36112	Bekleding vuurhaard
41	Z35813	Bodemrooster
42	Z35812	Bodemplaat
43	Z36383	Zijgeleiding rechts
44	L02803	Aslade
45	Z35892	Ontstekingsschuif
46	Z36382	Zijgeleiding links
47	Z36372	Houtvanger
48	Z36114	Bekleding vuurhaard
49	Z36119	Omlegplaat onderaan
50	B17859	Basis v. rullige decor RAO
51	B17741	Deksel RAO
52	B17740	Inlegplaat RAO
53	Z36441	Schroef
54	B17742	Deksel AH
55	B17858	Basis v. rullige decor AH
56	Z36422	Bekledingshouder
57	B17726	Zijbekleding rechts cpl.
58	B17718	Rugwand cpl.
59	Z36428	Bodemplaat houtvak
60	B17715	Verlengstuk aandrift
61	N112086	Draadstift

Nr.	Art.Nr.:	Omschrijving
62	Z36417	Klemring
63	L02808	Lagerplaat
64	N112195	Kunststoflager
65	B17778	Deuropener
66	N111773	Niveleringsschroef
67	B17719	Front cpl.
68	B17725	Zijbekleding links
69	B15248	Huls vlamvoeler
70	L01441	Aandruk-hoekelement vlamvoeler
71	B17692	Vlamvoeler
72	B16155	Ventilatorhuis
73	N111726	Cilindervijs
74	N112000	Convectieventilator
75	N111604	Zekering 2,5A
76	Z36413	Houder schakelaar
77	N112016	Stroomschakelaar
78	N111989	USB-kabel
79	N112033	Schroef
80	L02850	Klemplaat display
81	N112252	Schroef
82	Z36052	Displaydeksel
83	B17685	Display
84	Z36369	Displaybehuizing
85	B17699	Besturing eenheid kompleet
86	B16017	RLS-box
87	N111825	Schakelaar deurcontact
88	N111815	Electromagneet
89	Z36450	Houder drijfwerk
90	N111817	Motor luchtklep
91	B16464	Overbrenging luchtklep
92	Z36381	Magneet houderplaat
93	N102647	Inbus sleutel voor luchtregelbox
94	Z36395	Verlengstuk aandrift
95	B17681	Besturing eenheid
96	L02773	Houderplaat ontsteking
97	Z36384	Dichting
98	L02732	Sluiting plaat
99	B17502	Ontstekingsweerstand - keramisch
	B17717	Kabelbaan
	Z36392	Displaykabel

Opgelet: Wisselstukken die met poederlak behandeld zijn, kunnen, ondanks de grootste zorg, geringe afwijkingen vertonen.

2. BELANGRIJKE INFORMATIE

Algemene waarschuwing en veiligheidsinformatie

Neem de inleidende algemene waarschuwingen in acht.

- Lees de instructies voor installatie en bediening. Neem de nationale regelgeving en wetgeving in acht, evenals de plaatselijke regels en regelgeving.
- RIKA kachels mogen enkel in woonruimtes geplaatst worden met normale luchtvochtigheid (droge ruimtes volgens VDE 0100 Teil 200). De kachels zijn niet beschermd tegen vocht en mogen niet in natte ruimtes geplaatst worden.
- Gebruik voor het verplaatsen van uw kachel alleen goedgekeurd transportmateriaal met voldoende draagvermogen.
- Uw kachel is niet geschikt voor gebruik als ladder of vaste steiger.
- Door de verbranding van brandstof komt hitte vrij die leidt tot intense verhitting van de kacheloppervlakken, deuren, zoals deur- en bedieningshendels, rookgaspijpen en mogelijk de voorkant. Raak deze delen niet aan zonder geschikte beschermende kleding of materiaal, bijv. hittebestendige handschoenen of manieren van bedienen (koude hand).
- Maak uw kinderen bewust van dit specifieke gevaar en houd hen tijdens het stoken op afstand van de kachel.
- Verbrand alleen goedgekeurde materialen.
- Het verbranden of invoeren van licht ontvlambare of explosieve materialen zoals spuitbussen e.d. in de verbrandingskamer of de opslag daarvan naast de kachel is vanwege explosiegevaar streng verboden.
- Draag geen lichte of ontvlambare kleding tijdens het navullen.
- Gebruik het meegeleverde materiaal voor het openen van de deuren van uw kachel, bijv. hittebestendige handschoenen.
- Let tijdens het bijvullen (het openen van de deur) op voor gloeiende kooltjes die op brandbaar materiaal vallen.
- Het plaatsen van niet-hittebestendige voorwerpen op de kachel is verboden.
- Leg geen kleding op de kachel te drogen.
- Droogrekken met kleding e.d. dienen vanwege brandgevaar op voldoende afstand van de kachel te worden geplaatst!
- Als uw kachel brandt, is het gebruik van licht ontvlambare en ontplofbare stoffen in dezelfde of in nabijgelegen ruimtes verboden.

Aanwijzing
Verbrand geen afval- en vloeibare stoffen in uw kachel!

Aanwijzing
De konvektieopeningen van uw kachel mogen nooit afgedicht worden om oververhitting van de ingebouwde komponenten te vermijden.

Aanwijzing
Uw kachel zal tijdens het opwarmen en het afkoelen resp. uitzetten en samentrekken. Dit kan in bepaalde omstandigheden leiden tot een krakend geluid. Dit is een normaal voorkomend fenomeen en kan geen aanleiding zijn voor een garantie-aanvraag.

Ingebruikname: eerste keer stoken

Het kachellichaam en diverse staal- en gietijzeren onderdelen zoals het rookgaskanaal, worden met een hittebestendige lak behandeld. Bij het eerste gebruik van de kachel droogt de lak nog wat uit. Daarbij kan nog wat geur vrijkomen. Het aanraken of reinigen van gelakte onderdelen tijdens het eerste gebruik is te vermijden. Het uitharden van de lak is voltooid nadat de kachel op zijn vol vermogen heeft gebrand.

Veiligheidsafstanden (minimum afstand)

Aanwijzing
1. tot niet-ontvlambare voorwerpen
a > 40 cm b > 10 cm
2. tot ontvlambare voorwerpen en tot dragende muren van gewapend beton
a > 80 cm b > 20 cm

Tip
Voor service- en onderhoud is het aangeraden om 20cm vrije ruimte achter en naast de kachel te voorzien.

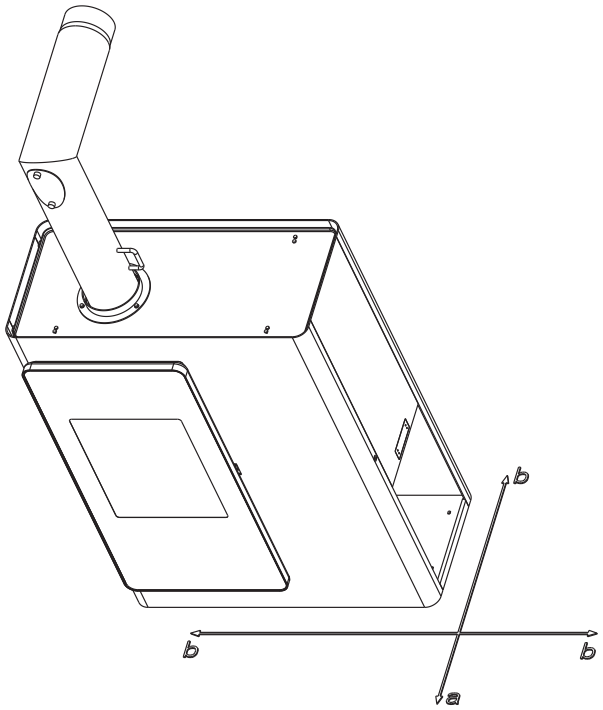

Voorafgaand aan de plaatsing

Draagkracht van de vloer
Zorg ervoor dat de ondergrond waarop de kachel staat, het gewicht van de kachel kan dragen.

Aanwijzing
Er mogen geen wijzigingen aan de kachel worden aangebracht. Dit leidt tot het vervallen van de garantie.

Bescherming van de ondergrond
Bij brandbare ondergronden (hout, parket, tapijt,...) is het aangewezen om een vuurvaste ondergrond of plaat onder de kachel leggen.

Aansluiting rookgaskanaal

- Rookgaskanalen vormen een bijzondere bron van gevaar wat betreft rookgaslekken en vonken. Win daarom voor het ontwerp en de montage het advies in van een erkend, gespecialiseerd bedrijf.
- Neem bij het aansluiten van uw rookgaskanaal op de kachel a.u.b. de installatierichtlijnen voor met hout beklede muren in acht indien van toepassing.
- Let op de vorming van rookgas (atmosferische inversie) en wegvallende trek bij ongunstig weer.
- Onvoldoende toevoer van verbrandingslucht kan leiden tot rook in de kamers of tot rookgaslekken. Bovendien kunnen gevaarlijke afzettingen in de kachel en de schoorsteen ontstaan.
- Als er rookgas ontsnapt, laat het vuur dan uitdoven. Controleer of alle luchttoevoeropeningen vrij zijn en of de rookgaskanalen en de kachelkanalen proper zijn. Waarschuw bij twijfel het schoorsteenveegbedrijf, want slecht werkende trek kan met de schoorsteen te maken hebben.

Kachel type 1 (BA1):

- Deze mogen alleen worden gebruikt als de deur van de verbrandingskamer gesloten is.
- RIKA kachels laten het toe om meerdere kachels op 1 rookgasafvoerkanaal aan te sluiten. Neem a.u.b. de respectieve plaatselijke regels en regelgeving in acht.
- De verbrandingskamerdeur mag alleen worden geopend om brandstof bij te vullen en moet daarna weer worden gesloten, omdat andere verbrandingsinstallaties die op de schoorsteen zijn aangesloten anders in gevaar kunnen komen.
- De verbrandingskamerdeur moet gesloten blijven als de kachel buiten gebruik is.
- Door vervuiling van de schoorsteen, d.w.z. afzettingen van licht ontvlambaar materiaal zoals roet en teer, kan schoorsteenbrand ontstaan. Natte brandstof / te veel vocht tijdens gebruik is vaak de oorzaak.
- Indien dat gebeurt, sluit de luchttoevoer (schuiver, regelaar, klep – in functie van het model) en - enkel model Rikatronic - maak de netstekker los van de kachel. Bel dan de brandweer en breng uzelf en andere bewoners op veilige afstand van het gevaar.

Aanwijzing
RUIMTELUCHTAFHANKELIJK en RUIMTELUCHTONAFHANKELIJK GEBRUIK:

Uw kachel is getest als ruimteluchtafhankelijke kachel overeenkomstig EN 13240, en neemt de verbrandingslucht via de centrale lichttoevoerbuis op de rugzijde van de kachel. De lucht kan uit dezelfde ruimte als de kachels worden aangezogen of via (en beter) een extern luchttoevoerkanaal.

In combinatie met ventilatietoestellen (bijv. gecontroleerde ventilatiesystemen, afzuigsystemen, enz.) moet ervoor worden gezorgd dat de kachel en het ventilatiesysteem wederzijds worden bewaakt en beschermd (bijv. door middel van een differentiële drukregulator, enz.). Een verbrandingsluchttoevoer van ong. 20 m3/u moet zijn gewaarborgd.

Neem a.u.b. de respectieve plaatselijke regels en regelgeving in acht, in overleg met uw schoorsteenveegbedrijf. Wij kunnen niet verantwoordelijk gesteld worden voor drukfouten. We behouden ons het recht om wijzigingen aan te brengen.

3. DE BRANDSTOF HOUT

Geschikte brandstof en hoeveelheden

Uw kachel is alleen geschikt voor het stoken van droog brandhout. U kunt ook brandstoffen zoals houtbriketten gebruiken.

Aanwijzing
Een houtkachel is geen “allesbrander” of “afvalverbrandingsinstallatie”. Het verbranden van ieder soort afval, in het bijzonder plastic, behandeld hout (bvb. MDF, spaanderplaten), steenkool of textiel beschadigt uw houtkachel en uw schoorsteen. Bij wet is het ook verboden afval te verbranden.
U VERLIEST UW GARANTIE indien vastgesteld wordt dat u afval verbrandt.

Aanwijzing
HOEVEELHEDEN HOUT
De kachel is uitgerust met een ontwerpspecifieke platte vuurhaard. Dit betekent dat er maar één laag brandstof op de basiskooltjes mag worden gelegd.
OPGELET! Grotere hoeveelheden brandstof leidt tot oververhitting van de kachels omdat hij daarvoor niet ontworpen is. Dit kan leiden tot schade aan uw kachel. Dit ziet men voornamelijk op het glas van de vuurhaard, waarop door oververhitting een grijze sluier zichtbaar wordt, die niet meer te verwijderen is.

Houtsoorten

Verschillende houtsoorten hebben verschillende brandstofwaarden. Loofhout is bijzonder geschikt, omdat het brandt met een constante vlam en lang blijvende kooltjes vormt. Naaldhout bevat meer hars en verbrandt sneller, zoals alle zachte houtsoorten, en heeft de neiging vonken te verspreiden.

Houtsoort	Stookwaarde kWh/m3	Stookwaarde kWh/kg
Esdoorn	1900	4,1
Berk	1900	4,3
Beuk	2100	4,2
Eik	2100	4,2
Els	1500	4,1
Es	2100	4,2
Fijne spar	1700	4,4
Lariks	1700	4,4
Populier	1200	4,1
Robinia	2100	4,1
Spar	1400	4,5
Iep	1900	4,1
Wilg	1400	4,1

Vermogensregeling

Het vermogen van uw houtkachel wordt handmatig of automatisch door de Rikatronic geregeld. Houd er ook rekening mee dat het vermogen wordt beïnvloed door de hoeveelheid hout en de schoorsteentrek (weersomstandigheden).

Zuivere verbranding

1. Het brandhout moet droog en onbehandeld zijn.

Richtlijn: tussen 14% en 18% relatieve vochtigheid.

Hout dat 2 - 3 jaar lang is opgeslagen en voldoende verlucht is.

2. De juiste hoeveelheid en afmetingen van het brandhout.

- Te veel brandhout leidt tot oververhitting. Het materiaal waaruit de kachel is gemaakt, kan beschadiging oplopen. Oververhitting leidt ook tot slechte rookgaswaarden.
- Te weinig brandhout of te grote blokken betekent dat de kachel niet de optimale temperatuur kan bereiken. Ook in dit geval zijn de rookgaswaarden slecht.
- De juiste hoeveelheid brandhout: zie tabel HOEVEELHEID BRANDSTOF

4. INSTALLATIE VAN DE KACHEL

Algemene aanwijzing

Aanwijzing
Enkel hittebestendige dichtingsmaterialen, zoals aluminium kleefband, hittebestendige silicone en minerale wol mogen gebruikt worden.

Aanwijzing
De installatie moet door een erkende installateur gebeuren.

Aanwijzing
De aansluiting mag niet te ver in de vrije ruimte van het schoorsteenkanaal worden geplaatst.

Aanwijzing
De installatie moet voldoen aan de van toepassing zijnde veiligheids- en bouwvoorschriften. Neem in verband hiermee a.u.b. contact op met uw schoorsteenveegbedrijf. Zij zullen u graag informeren.

Aanwijzing
Indien uw kachel ruimteluchtonafhankelijk wordt aangesloten, moeten de verbindingen tussen de rookgaskanalen, binnen in de woning, duurzaam worden afgedicht. Gebruik hiervoor bij de montage een hittebestendige silicone die zich hiertoe leent.

Aanwijzing
De kachel mag niet over onbeschermde vloeren worden verschoven.

Tip
Sterk golfkarton of bijv. oud tapijt zijn handig bij de montage en als basis. De kachel kan ook op dit golfkarton of tapijt worden verschoven.

Voor een juiste aansluiting raden we de originele RIKA rookgaskanalen aan.

Aansluiting aan het rookgasafvoerkanaal

- Sluit de kachel aan met een rookgasafvoerkanaal dat bestemd is voor vaste brandstoffen. Het rookgasafvoerkanaal moet minstens een diameter van 100mm bij een pelletkachel hebben en bij een hout- of combikachel een diameter of Ø130-150mm afhankelijk van de diameter van de rookgasaansluiting.
- Vermijd een te lange verbinding tussen kachel en rookgasafvoerkanaal. De horizontale verbinding tussen kachel en rookgasafvoerkanaal mag niet langer zijn dan 1,5m.
- Zorg voor zo weinig mogelijk veranderingen van richting in de verbinding tussen kachel en rookgasafvoerkanaal.
- Gebruik maximaal drie bochten in de verbinding tussen kachel en rookgasafvoerkanaal.
- Maak, indien mogelijk, gebruik van een aansluitstuk met reinigingsopening indien de afstand tussen kachel en rookgasafvoerkanaal te groot is.
- Het verbindingstraject tussen kachel en rookgasafvoerkanaal moet met metalen kanalen gebeuren en moet voldoen aan de normen (aansluitingen moeten luchtdicht zijn).
- Alvorens de kachel aan te sluiten op het rookgasafvoerkanaal moet er een berekening worden uitgevoerd om de goede werking te garanderen (schoorsteenberekening volgens de norm EN13384-1).
- Idealerwijze is de onderdruk in de schoorsteen niet hoger dan 15pa.
- Indien er een stroomonderbreking is moet het rookgasafvoerkanaal in staat zijn de rookgassen met een natuurlijke onderdruk naar buiten te evacueren.

Aanwijzing
Meerdere kachels aansluiten op 1 rookgasafvoerkanaal is niet toegelaten. Iedere kachel moet worden aangesloten op een individueel rookgasafvoerkanaal. Voor meer info kan u contact opnemen met uw installateur/verkoper.

Aansluiting op een rookgasafvoerkanaal in inox

De aansluiting moet berekend en aangesloten worden volgens de norm EN13384-1.

Gebruik uitsluitend dubbelwandig geïsoleerde inox kanalen (aluminium en staal zijn niet toegelaten).

Integreer een reinigingsopening in uw rookgasafvoerkanaal voor een regelmatig onderhoud en als controleluik.

Alle verbindingen tussen de rookgaskanalen moeten luchtdicht worden uitgevoerd.

Verbrandingslucht

Ieder verbrandingsproces verbruikt zuurstof uit de omgeving. Deze verbrandingslucht wordt bij vrijstaande kachels, zonder toevoer van externe verbrandingslucht, uit de zelfde ruimte genomen.

Deze onttrokken lucht moet in de woning toegevoerd worden. Bij luchtdichte woningen kan weinig lucht naar binnen stromen en is het dus ook aangeraden om voldoende verluchting te voorzien. Het wordt problematisch wanneer de woning is voorzien van een ventilatiesysteem (systeem C, D of het gebruik van een dampkap). Is een externe aansluiting niet mogelijk, dan moet de ruimte meerdere keren per dag geventileerd worden om een onderdruk in de ruimte of een slechte verbranding te vermijden.

Aanwijzing
Wees u er a.u.b. van bewust dat er problemen kunnen ontstaan in het geval van luchttoevoer via een geïntegreerd schoorsteenventilatiekanaal. Als de naar beneden stromende verbrandingslucht wordt verhit, kan deze opstijgen en zo de schoorsteen met een weerstand tegenwerken, waardoor vervolgens de negatieve druk in de verbrandingskamer minder wordt. De schoorsteenfabrikant moet er voor garant staan dat de weerstand voor de verbrandingslucht maximaal 2 Pa is, zelfs onder de minst gunstige bedrijfsomstandigheden voor de schoorsteen

Toevoer van externe verbrandingslucht

Enkel voor kachels die 100% luchtdicht en dus ruimteonafhankelijk functioneren.

- Indien de kachel ruimteluchtonafhankelijk wordt aangesloten, moet de kachel verbonden worden met buitenlucht via een luchtdicht aanvoerkanaal. Volgens EnEV moet de luchttoevoer afsluitbaar zijn. Het moet duidelijk zichtbaar zijn wanneer dit open of dicht staat.
- Snijd de voorgeperforeerde afdekplaat van de luchtaanvoer door met een ijzerzaag.“
- Verbind het voorziene aansluitstuk met een kanaal van Ø125mm bij een hout- of combikachel of Ø50mm bij een pelletkachel. Bevestig deze met een aansluitklem (niet bijgeleverd!). Als de toevoerleiding langer wordt dan 1 m, dan wordt de diameter vergroot naar 100mm. (zie RIKA assortiment).
- Om een optimale luchttoevoer te garanderen mag de leiding niet langer zijn dan 4m. Er mogen zo weinig mogelijk bochten gebruikt worden.
- Eindig buiten met een bocht van 90° naar beneden of een windbescherming.
- Bij extreme koude moet men de luchttoevoeropening vrijwaren van “dichtvriezen”.
- Er bestaat ook de mogelijkheid om, in plaats van buitenlucht, lucht uit een aangrenzende ruimte te zuigen. Let wel, deze ruimte moet dan ook voldoende verlucht zijn zodat deze niet in onderdruk komt te staan.
- Het kanaal met de luchttoevoer moet vast gemonteerd worden (met silicone of kleefband).
- Indien u de kachel gedurende een langere periode niet gebruikt is het aangewezen de toevoer van de verbrandingslucht af te sluiten, om de toevoer van vochtige lucht te vermijden.

Als er één of meerdere van deze punten niet wordt gerespecteerd, dan bestaat de kans dat er een slechte verbranding ontstaat in de kachel of onderdruk in de ruimte waar de kachel is geplaatst.

5. AANSLUITING MULITAIR

In de fabriek wordt een afdekking op de convectieluchtopening geplaatst, die een directe warmteafgifte op de muur verhindert. U moet deze verwijderen voordat u de luchtkanaalaansluiting hersteld.

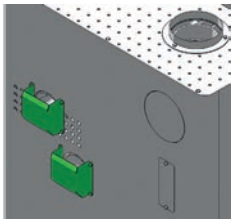

De werking zonder afdekking of zonder aangesloten convectiebuis is niet toegelaten. Als u dit niet respecteert, leidt dit tot verlies van garantie. Wij zijn niet verantwoordelijk voor schade.

- De hoeveelheid warme lucht en de temperatuur is bestemd voor het verwarmen van twe extra ruimtes.
- De maximale temperatuur van de verwarmde lucht op de uitlaat van de kachel is 150°C.
- Houd de lengte van het kanaal zo kort mogelijk.
- Gebruik zo weinig mogelijk bochten.

Tip
Gelieve bij het aansluiten van de convectieluchtleiding rekening te houden met de nationale bouw- en brandveiligheidsvoorschriften. Installatie en montage mogen enkel door een opgeleide vakman uitgevoerd worden.

Regeling multiAir

voor informaties in detail zie uw gebruikershandleiding Rikatronic4.

Instelmogelijkheden in het Setup-menu

FAN I en FAN II

Beide ventilatoren kunnen los van elkaar aangestuurd worden. U kunt hier de convectieventilatoren in functie van de behoefte in- of uitschakelen en volgende instellingen aanpassen.

LEVEL en AUTO

De gewenste snelheid van de convectieventilator is instelbaar van snelheid 5 (maximaal) tot snelheid 1 (minimaal). Als u nogmaals op de min- of plustoets drukt, dan verschijnt AUTO. In de AUTO-stand wijzigt de snelheid van de convectieventilator automatisch in functie van het gevraagde verwarmingsvermogen. Dit is de optimale instelling voor uw kachel.

Tip
De snelheid van de convectieventilator manueel instellen tussen een vermogen van 5 tot 1 is zinvol als de meeverwarmde ruimte te snel opwarmt of om overtollige warmte sneller te verplaatsen naar de aangrenzende ruimte.

TUNING (Aanpassing ventilator)

Bijkomend kan de algemene snelheid aangepast worden (+/- 30% verandering). Deze procentuele aanpassing is dan van toepassing op zowel het manueel ingestelde vermogen (5-1) als op de AUTO instelling. De convectieventilator aanpassen kan het geluidsniveau reduceren of omgekeerd kan, bij MultiAir kachels, het vermogen verhoogd worden als er algemeen te weinig warme lucht in de aangrenzende ruimte toegevoerd wordt.

6. REINIGING EN ONDERHOUD

Belangrijke aanwijzingen

Aanwijzing
Reinig de inlaat van de verbrandingslucht nooit met de stofzuiger als de kachel nog in werking is – BRANDGEVAAR!

Aanwijzing
Voer het onderhoud enkel en alleen uit als de stekker uitgetrokken is.

De frequentie om de kachel te reinigen en het onderhoudsinterval hangen vooral af van de gebruikte brandstof. Assen, stof en spanen kunnen de noodzakelijke onderhoudsintervallen verdubbelen. We willen er nogmaals op wijzen dat enkel hout wordt gebruikt, dat 2-3 jaar lang is opgeslagen, droog en onbehandeld is.

Tip
Na de verbranding blijven er minerale deeltjes van het hout over als as in de vuurkamer. Deze as is een natuurproduct en een uitstekende meststof voor de planten in de tuin. Na het verwijderen van de as uit de aslade, moet u de as met water blussen om gloeiende resten te doven.

Aanwijzing
Doordat in de assen nog gloeiende resten aanwezig zijn, moet u ze opslaan in blik of metaal.

Deur van de vuurhaard openen

Bij uw nieuwe kachel wordt een afneembare deursleutel bijgeleverd. Deze sleutel wordt gebruikt voor het openen en het sluiten van de deur van de vuurhaard. Houd het handvat naar boven gericht (verticaal, tekst naar voor gericht) en steek de sleutel in het openingsmechanisme, aan de rechterzijde van de kachel.

Draai de sleutel in tegenwijzerszin en druk de sleutel tegelijk naar voor om de deur te openen. U hoeft de sleutel niet terug te draaien, de deur valt met behulp van een ingebouwde veer dicht en in het slot. Om de deur goed af te sluiten, draai de sleutel in wijzerszin.

Vuurhaard en lade voor aanmaakblokjes reinigen

Reinig regelmatig de vuurhaard en de lade voor de aanmaakblokjes, dit garandeert een goede luchtdoorstroming en dit is uiterst belangrijk voor de goede werking.

Trek de lade voor de aanmaakblokjes samen met de aslade naar voor uit de kachel.

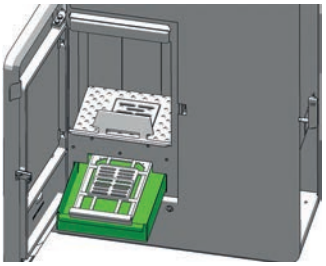

Verwijder de assen uit de lade van de aanmaakblokjes en keer de assen om in de aslade. Schuif de aslade terug in de kachel en verwijder de rooster uit de vuurhaard.

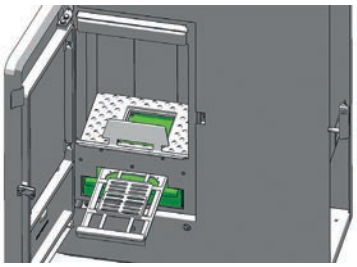

Veeg de assen van de vuurhaard in de aslade met een borstel. U kan ook gebruik maken van een aszuiger.

Aanwijzing
Enkel bij een afgekoelde kachel! BRANDGEVAAR!

Aslade ledigen

Ledig regelmatig de aslade. Deze kan met de deur van de askamer open makkelijk vooraan uitgenomen worden.

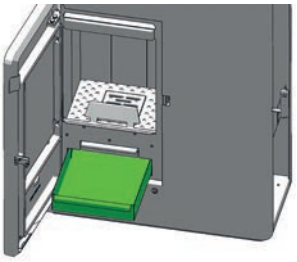

Reiniging vlamvoeler

Reinig met een doek of een stuk papier regelmatig de huls van de vlamvoeler. Assen kunnen de meting negatief beïnvloeden.

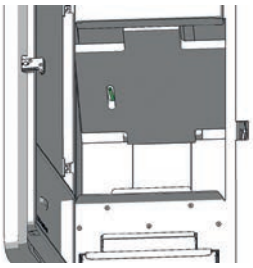

Deurglas reinigen

Het glas wordt best gereinigd met een vochtige doek. Hardnekkig vuil laat zich het makkelijkst verwijderen met een speciaal reinigingsmiddel (zonder zuur- of oplosmiddelen), verkrijgbaar bij uw kachelhandelaar.

Verbrandingsluchttoevoer – aanzuigstuk

Maak de luchtaansluiting zuiver met een stofzuiger.

Aanwijzing
Enkel bij een afgekoelde kachel! De kachel mag niet in gebruik zijn! BRANDGEVAAR!

Rookgaskanalen reinigen

Interval: jaarlijks

Verwijder de rookgasaansluiting. Controleer en reinig de aansluiting van de schoorsteen op de kachel. De ophopingen van stof en roet in de kachel kunnen met een stalen borstel losgemaakt worden en met een stofzuiger verwijderd worden.

De interne rookgaskanalen bevinden zich boven en achter de vuurhaard.

Aanwijzing
Aangekoekte vluchtige assen kunnen het vermogen van de kachel nadelig beinvloeden en houden een veiligheidsrisico in.

Vijs de schroeven van het bovenste deksel los. Bij het model met glazen sierstenen, deze stenen verwijderen en het onderliggende deksel losvijzen.

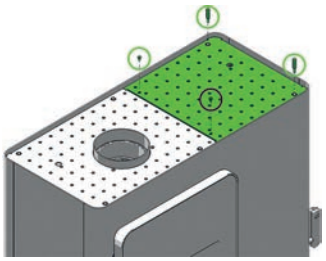

Heeft u de variant met rookgasaansluiting bovenaan dan moet het kleine inzetstuk niet losgemaakt worden.

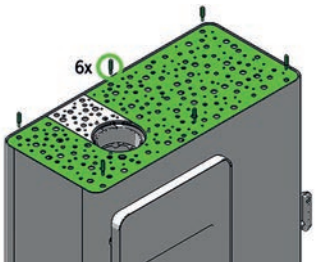

Los de vijzen van het rechter reinigingsdeksel.

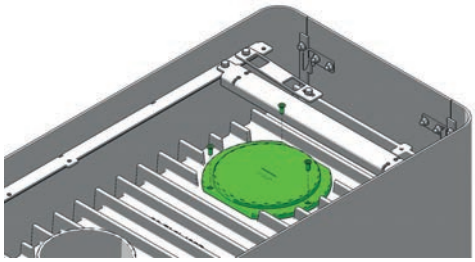

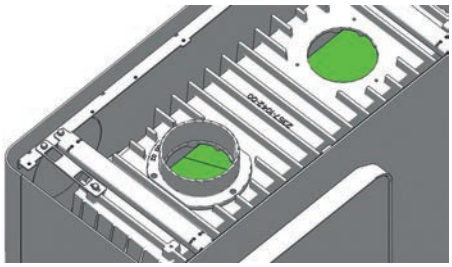

Heeft u de optie achteraansluiting, verwijder dan ook het linkse reinigingsdeksel.

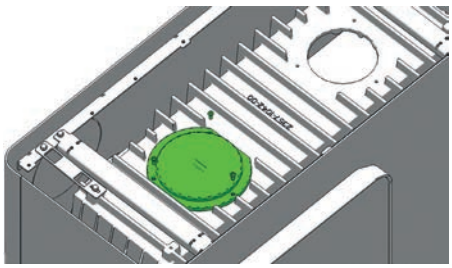

Maak de interne rookgaskanalen vanaf de bovenzijde zuiver met een stofzuiger.

Open de deur van de vuurhaard en maak de vuurhaard zuiver met een stofzuiger. Hef de bovenste omlegplaat wat naar boven en verwijder één van de achterste shamottestenen op de zijkant (links of rechts).

Aanwijzing
Wees voorzichtig zodat u de vlamvoeler niet beschadigt!

Verwijder aan diezelfde zijde ook de shamottesteen vooraan.

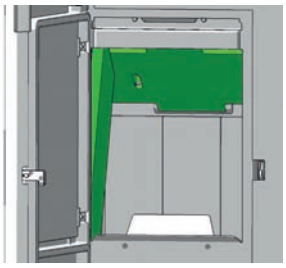

Verwijder de bovenste omlegplaat.

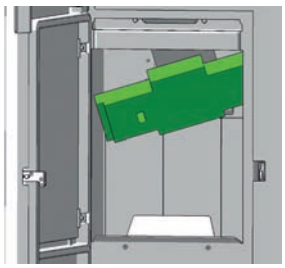

Maak alles grondig zuiver met een borstel en stofzuiger.

Plaats de onderdelen terug in de dezelfde volgorde. Zorg voor een goede en dichte uitvoering!

Aanwijzing
Indien reinigingsopeningen niet voldoende dicht zijn, komt er via die aansluitingen „valse lucht“ in de vuurhaard. Dit leidt tot een onvolledige verbranding in de verbrandingskorf. Vervang defecte (poreuse, uitgerafelde) dichtingen na het reinigen en het onderhoud, om een probleemloze werking van uw kachel te garanderen.

Reinigen van de gelakte oppervlakken

Gelakte oppervlakken met een vochtige doek reinigen, niet schuren. Gebruik geen reinigingsproduct met oplosmiddel.

Convectieluchtopeningen

Zuig op regelmatige tijden afzettingen van stof uit de convectieluchtopeningen.

Doe dit zeker voor het begin van het verwarmingsseizoen om sterke geurhinder te vermijden.

Deurdichting controleren

Interval: jaarlijks

De toestand van de dichtingen van de deur moet regelmatig gecontroleerd worden. Indien deze niet meer volledig aansluiten, moeten ze vervangen worden.

Aanwijzing
Enkel indien de dichtingen van goede kwaliteit en intact zijn kan een goede werking van de kachel gegarandeerd worden!

7. STORINGEN-OORZAKEN-OPLOSSINGEN

Probleem geval 1

Het vuur brandt met een zwakke, oranjekleurige vlam. Het venster vervuilt sterk.

Oorza(a)k(en)

- Slechte of onvoldoende onderdruk in het rookgasafvoerkanaal
- Het hout is te vochtig
- U start de kachel nie top de juiste manier op
- Kachel is sterk vervuild aan de binnenzijde

Mogelijke oplossingen

- Controleer de interne rookgaskanalen en het rookgasafvoerkanaal op hun vrije doorgang. Een ophoping van assen kann een blokkage vormen in uw rookgasafvoerkanaal (zie REINIGING EN ONDERHOUD)
- Gebruik droog hout en controleer de hoeveelheid brandhout die u per vulling gebruikt (zie DE BRANDSTOF)
- Controleer het luchttoevoerkanaal op zijn vrije doorgang. Aan de luchtinlaat, in het kanaal zelf of op de kachel kann zich een blokkage voordoen door externe factore,
- Controleer de deurdiching en de dichting van de reinigingsopeningen op hun dichtheid. Deze moeten voldoende afsluiten zodat langs daar geen lucht in de kachel wordt aangezogen (zie REINIGING EN ONDERHOUD)
- Laat een service uitvoeren door een geschoolde vakman
- De kachelruit moet regelmatig gereinigd worden (in functie van het gebruik)

Probleem geval 2

De kachel geeft een sterke, storende geur af in de opgestelde ruimte

Oorza(a)k(en)

- De eerste weken geeft de kachele en sterke geur af, dit is de lak die uitdroogt tijdens het stoken.
- De kachel is sterk vervuild

Mogelijke oplossingen

- Uw ruimte voldoende verluchten indien de geur ontstaat tijdens de eerste inbedrijfname
- Reinig regelmatig de convectieopeningen met een stofzuiger zodat zich daar geen stof verzamelt

Probleem geval 3

Oorza(a)k(en)

- De deur van de vuurhaard wordt veel te snel geopend
- Te veel assen in de vuurhaard
- Het brandhout wordt te hardhandig in de vuurhaard gelegd
- De onderdruk in het rookgasafvoerkanaal is veel te klein
- De rookgasaansluitingen zijn onvoldoende afgedicht
- Er is nog een zichtbare vlam. Het hout is nog niet volledig opgebrand

Mogelijke oplossingen

- Open langzaam de deur van de vuurhaard
- Reinig regelmatig de bodem van de vuurhaard met een stofzuiger
- Leg het hout voorzichtig in de vuurhaard
- Controleer de onderdruk in het rookgasafvoerkanaal
- Controleer alle verbindingen van uw rookgasafvoerkanaal en dicht ze eventueel opnieuw
- Vul pas bij als er enkel nog gloeiende kooltjes zijn
- Dichtingen controleren en eventueel vernieuwen

8. GARANTIE

Deze garantievoorwaarden zijn alleen geldig in Belgie en Nederland.

Een garantiegeval moet schriftelijk tijdig bij de verdeler worden aangegeven om de schade te beperken. U kan slechts aanspraak maken op de garantie aan de hand van de factuur, waarop de aankoopdatum vermeld staat. U moet ook het model, serienummer en de reden van de klacht vermelden.

COMMERCIËLE GARANTIE

5 jaar garantie op het gelaste kachellichaam (vuurhaard). Dit is uitsluitend van toepassing op materiaaldefecten en fabricagefouten evenals wisselstukken worden gratis vervangen. Arbeid en reistijden maken geen deel uit van de fabrieksgarantie!

Voorwaarde voor de garantie is dat het toestel geïnstalleerd werd volgens de voorschriften beschreven in de handleiding op de dag van aankoop van de kachel. Er moet ook een inbedrijfnameformulier beschikbaar zijn dat werd ondertekend door de klant en door de kachelhandelaar op de dag van de installatie/aankoop. De aansluiting moet gebeuren door een erkend kachelhandelaar.

Alle kosten die de fabrikant moet maken als gevolg van onterechte aanspraken op garantie zullen op de aanspraakmakende worden verhaald.

Aan slijtage onderhevige onderdelen zijn uitgesloten van garantie zoals glas, coating, oppervlaktelagen (bijv. hendels, panelen), afdichtingen, brandbak, roosters, omlegplaten, bekledingen verbrandingskamer (bijv. chamotte), keramiek, natuursteen, thermosteen, ontstekingselementen, sensoren, vlamvoeler en temperatuurregelaars.

Eveneens uitgesloten van garantie is schade voortvloeiend uit het niet naleven van de instructies van de fabrikant voor de bediening van het systeem of schade veroorzaakt door acties zoals oververhitting, gebruik van niet-goedgekeurde brandstoffen, aanbrengen van wijzigingen aan het apparaat of de rookgaspijp, te hoge elektrische spanning, onjuiste, onvoldoende of te grote trek in het rookgaskanaal, condensatie, het niet of onjuist uitvoeren van onderhoud en reiniging, het niet naleven van de relevante en van toepassing zijnde bouwvoorschriften, onjuiste bediening door de gebruiker of door derden en schade tijdens transport en hantering.

DE GARANTIE HEEFT GEEN INVLOED OP DE WETTELIJKE GARANTIEBEPALINGEN

01.07.2013

Technische en optische wijzigingen, zoals spelling- of drukfouten voorbehouden .
© 2015 | RIKA Innovative Ofentechnik GmbH

Z36547_Idea_NL | 16.09.2015

RIKA Innovative Ofentechnik GmbH
4563 Micheldorf/Austria, Müllerviertel 20
Telefon: +43 7582 686-41, Fax-DW: 43
E-Mail: verkauf@rika.at
RIKA.AT