Kamineinsatz Zeitbrandfeuerstätte

www.Schmid.st

Tür schwenkbar

Ekko
L 67(45).. s

- Kamineinsatz 2-seitig offen
- 6745 - für 22er Kachelmaß, H 45 cm
  6751 - für 25er Kachelmaß, H 51 cm
  6757 - für 28er Kachelmaß, H 57 cm
- Selbstschließende Tür, A1
- Fronttür schwenkbar, Seitenteil fest
- Untere Scheibenspülung einstellbar
- Standard-Innenauskleidung: Schamotte, glatt
- Hochwertige Gusskuppel, sämtliche Teile beweglich, verstellbar von 0 - 90°
- Bauhöhe einfach und schnell verstellbar
- Leicht zerlegbar für den Transport

Optionale Gestaltungsvarianten:

Doppel-verglasung, Kristall, Kristall Plus, Blendrahmen

Optionale Komfortausstattung:

Außenluft-anschluss, Außen-befeuerung, Nachheiz-kasten, Warmluft-Aufsatzregister, Aufsatzspeicher, Wasser, Tunnelversion, SNV, Warmluftmantel, Hypokauste, Elektronischer Türantrieb, SMR

Technische Daten

Nennwärmeleistung	kW	9
Wärmeleistungsbereich (nach Holzauflagenmenge)	kW	3,4 – 9,8
Wirkungsgrad	%	> 78
Dämmung Rückwand/Seitenwand	mm	80 / 80
Ø Zuluftleitung für Außenluftanschluss	mm	125
Gewicht (je nach Ausstattung)	kg	220 – 240
Wärmeabgabe über die Sichtscheibe	%	50
Konvektive Leistung	%	50

Daten für Schornsteinfeger

nach DIN EN 13384
(Betrieb geschlossen: A1 / Betrieb offen: A)

Wertetripel bei NWL			
Abgasmassenstrom	g/s	A1	9,5
	g/s	A	25,9
Abgastemperatur am Stutzen	°C	A1	330
	°C	A	230
erf. Förderdruck am Stutzen	mbar	A1	0,12
	mbar	A	0,10

Aufsatzspeicher (4 Speicherringe)

Nennwärmeleistung	kW	10
Wirkungsgrad	%	80,1

Warmluft-Aufsatzregister

Nennwärmeleistung	kW	11
Wirkungsgrad	%	81,6

Nachheizkasten

Nennwärmeleistung	kW	12
Wirkungsgrad	%	83,4

Heizwasser-Aufsatzregister

Nennwärmeleistung	kW	---
Wirkungsgrad	%	---

Prüfung nach DIN EN 13229

und den Vorgaben der Vereinbarungen gemäß Art. 15a B-VG

Prüfungsbericht Nr.: RRF - 29 06 1076

Der Umwelt zuliebe

1. BImSchV. Stufe 1 ✓
1. BImSchV. Stufe 2 ✓

Weitere Informationen:

www.Schmid.st

Ekko

L 67(45).. s

www.Schmid.st

Vielfältiges Zubehör finden Sie in unserer Broschüre

Frontansicht M 1:20

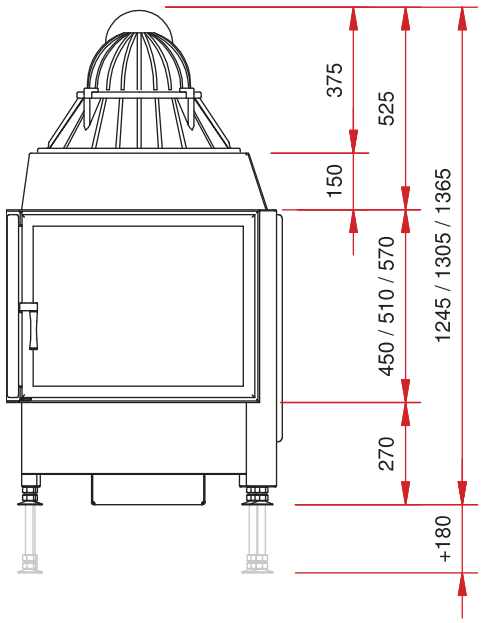

Seitenansicht M 1:20

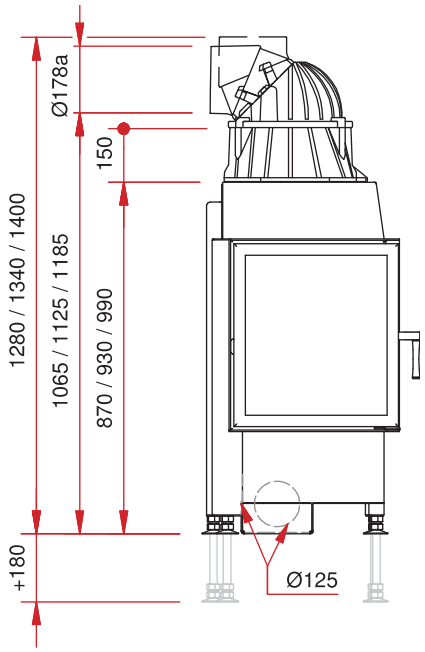

Draufsicht M 1:10

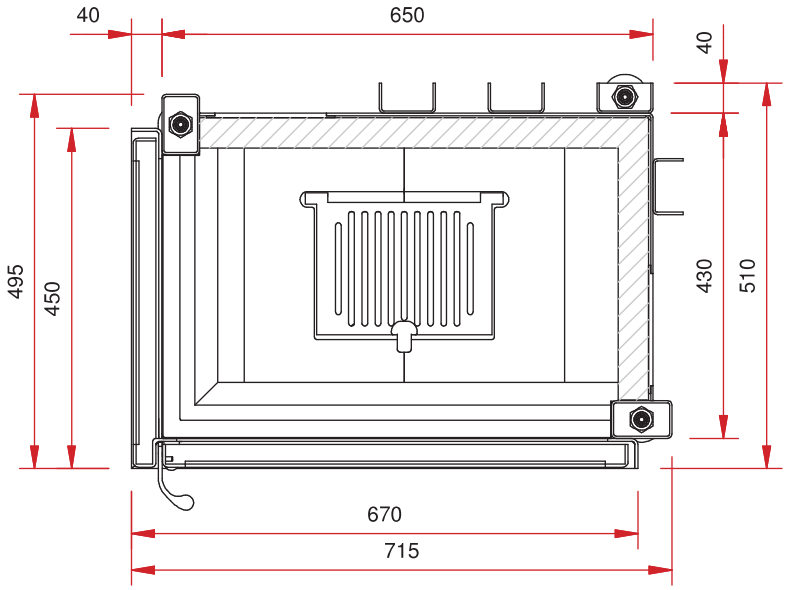

Alle Abbildungen und Zeichnungen sind urheberrechtlich geschützt. Verwertung oder Veröffentlichung, auch einzelner Details, nur mit unserer Genehmigung. Technische Änderungen vorbehalten.
All illustrations and drawings are copyrighted. Utilisation or publication, including individual details, only with our written approval. Technical data are subject to change without notice.

08 / 2013